interflow
Guaranteed in Control

Doorgeefsluis

datasheet

Doorgeefsluis
datasheet

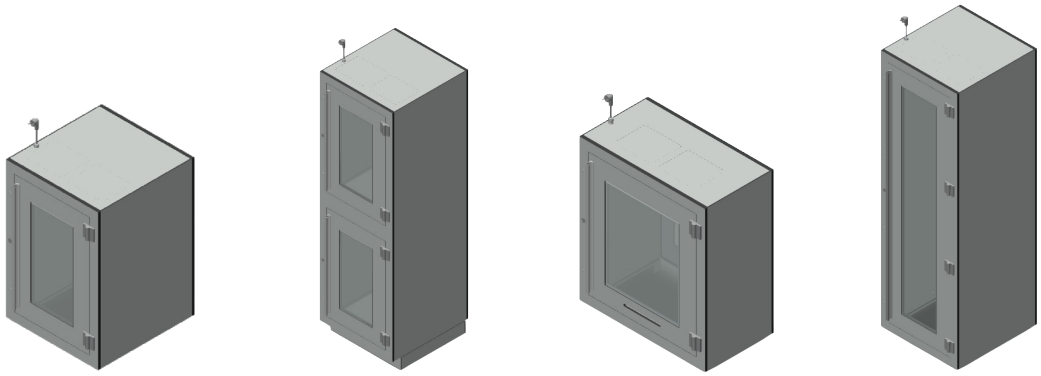

Type	DGS 400 enkel	DGS 400 dubbel	DGS 600 enkel	DGS 1800 enkel
Materiaal	HPL Volkern	HPL Volkern	HPL Volkern	HPL Volkern
Materiaal deur	Glas	Glas	Glas	Glas
Afm. uitwendig (bxdxh)	626 x 650 x 925 mm	626 x 650 x 1940 mm	836 x 450 x 925 mm	626 x 650 x 1957 mm
Afm. inwendig (bxdxh)	419 x 626 x 768 mm	419 x 626 x 768 mm (2 x)	619 x 420 x 768 mm	419 x 626 x 1800 mm
Gewicht	± 90 kg	± 180 kg	± 90 kg	± 180 kg
Aantal deurscharnieren	2 stuks	4 stuks	2 stuks	4 stuks
Bediening deur	Aluminium handgreep	Aluminium handgreep	Aluminium handgreep	Aluminium handgreep
Interlock	Ja	Ja	Ja	Ja
Bediening interlock	Touchless	Touchless	Touchless	Touchless
Signalering Interlock	Visueel LED groen / rood	Visueel LED groen / rood	Visueel LED groen / rood	Visueel LED groen / rood
Spanning	230V / 50Hz	230V / 50Hz	230V / 50Hz	230V / 50Hz
Service toegang	Wegneembaar paneel	Wegneembaar paneel	Wegneembaar paneel	Wegneembaar paneel

interflow
Guaranteed in Control

OPTIES	DGS 400 enkel	DGS 400 dubbel	DGS 600 enkel	DGS 1800 enkel
Rasterwand	Scanmodul	Scanmodul	Scanmodul	Scanmodul
Doorstroming	Luchtsleuf in deuren	Luchtsleuf in deuren	Luchtsleuf in deuren	Luchtsleuf in deuren
Afwerking rondom naar de muur	HPL	HPL	HPL	HPL
Afwerking naar plafond (1 of 2 zijden)	HPL	HPL	HPL	HPL
Afwerking naar vloer (1 of 2 zijden)	HPL	X	HPL	X
Aansluiting luchttoevoer of luchtafvoer	Ø 80 mm	Ø 80 mm	Ø 80 mm	Ø 80 mm
Toevoerlucht of afvoerlucht	10 m3/h	20 m3/h	10 m3/h	25 m3/h
Absoluutfilter toevoer of afvoer EN1822	H14	H14	H14	H14
Interlock GBS	Ja	Ja	Ja	Ja
Voorziening drukmeting	Ja	Ja	Ja	Ja
Legplank perforatie	Max. 2 st.	Max. 2 st.	Max. 2 st.	Max. 2 st.

Meer weten over de mogelijkheden?

Neem contact op met onze adviseur:

Arjan van der Scheer
M +31 (0)6 53 54 12 05
E arjan.vander.scheer@interflow.nl

Niek Nuijten
M +31 (0)6 27 36 73 75
E niek.nuijten@interflow.nl

Interflow
De Stek 15
1771 SP Wieringerwerf
Nederland
T +31 (0)227 60 28 44
E info@interflow.nl
W www.interflow.nl